Helvar

Multisensor for RoomSet (331)

Installation Guide

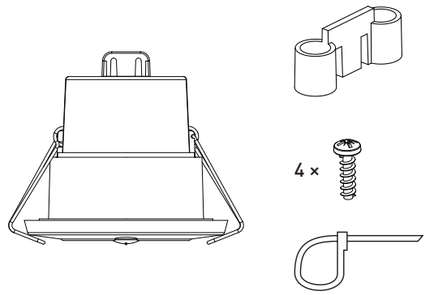

digidim

Helvar

Helvar Ltd
Hawley Mill
Hawley Road
DARTFORD
DA2 7SY
UNITED KINGDOM
www.helvar.com

Helvar 331
Multisensor for RoomSet
Doc: 7860400, issue 1
Date: 2019-02-26

I.

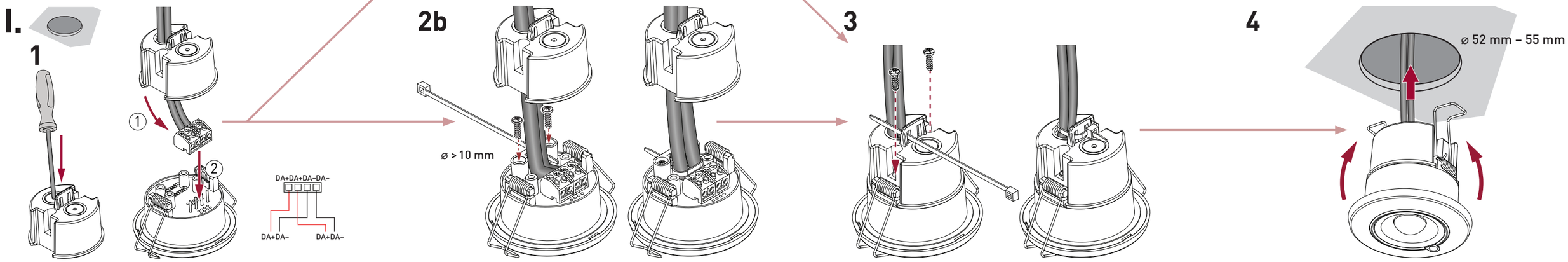

II.

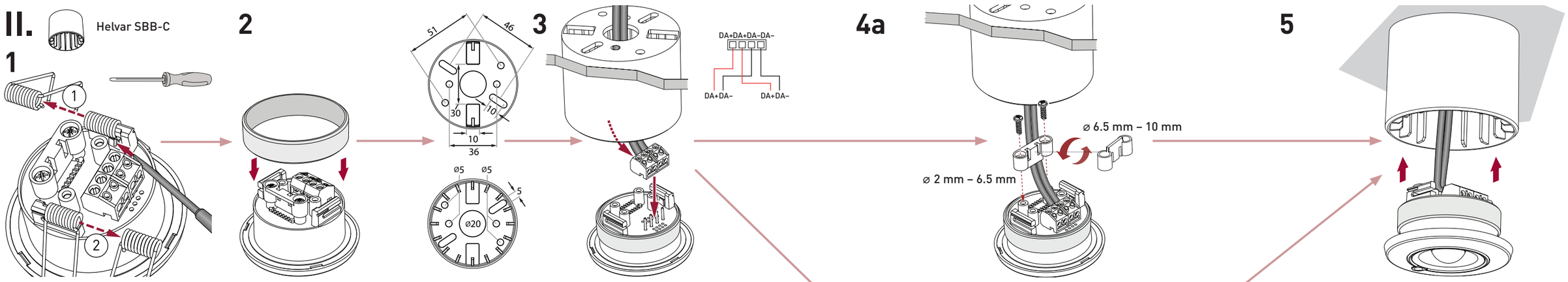

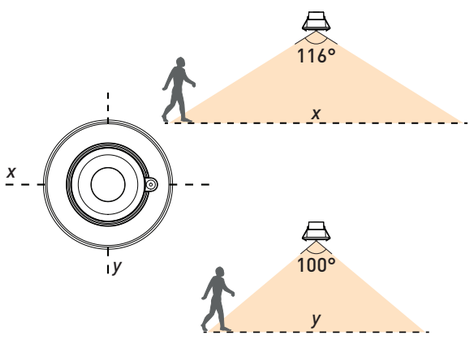

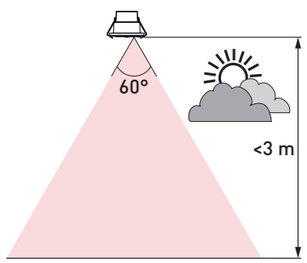

digidim

Helvar

FI Asennusohje

SV Monteringsanvisning

Testing • Testi • Test

1.

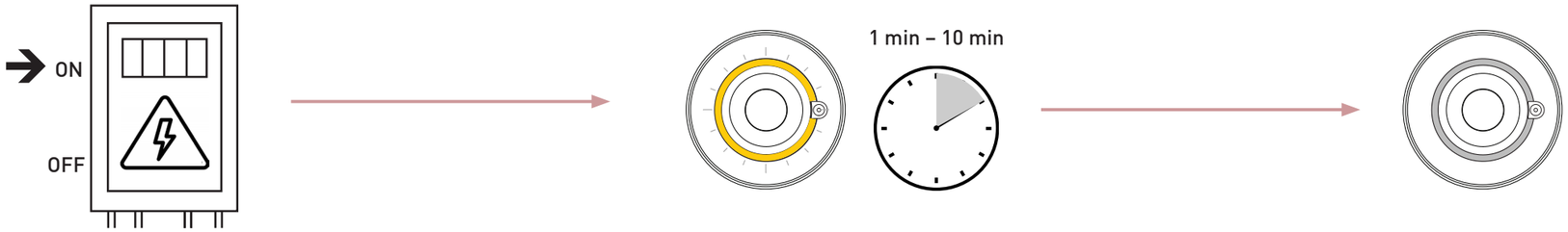

2.

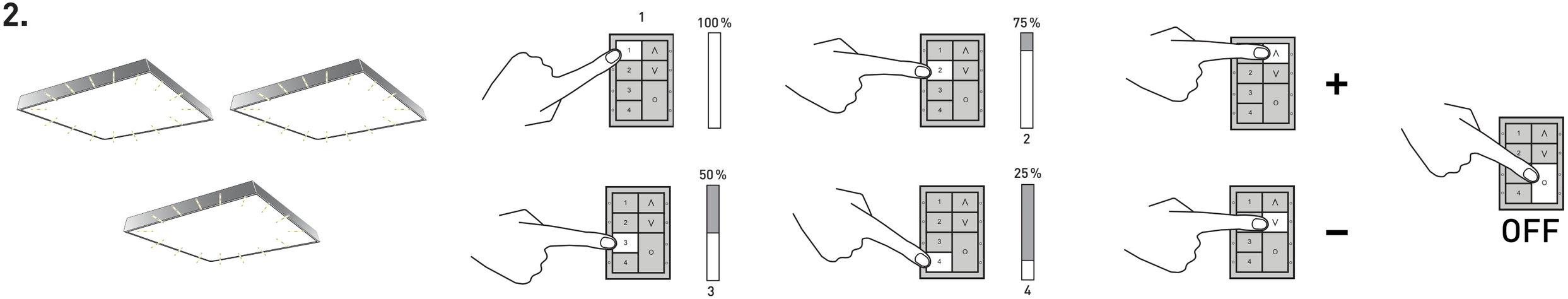

EN Technical Data

Connections

DALI:	Removable connector block
Bluetooth®:	BLE 4.1
Wire section:	0.5 mm² – 1.5 mm² solid or stranded
Cable rating:	All cables must be mains rated.

Power

DALI supply input:	9.5 V – 22.5 V
DALI current consumption:	Typical: 15 mA @ 16 V Maximum: 25 mA @ 9.5 V

Sensors

Light sensor:	For constant-light functions
Presence detector:	Passive infrared (PIR)

Mechanical data

Max. recommended mounting height:	4 m
Presence detection coverage area:	46 m² @ 2.5 m mounting height
Mounting hole diameter:	52 mm – 55 mm
Bezel diameter:	66 mm
Recommended clearance depth:	10 cm (with cable cover, incl. 5 cm for cabling)
Material (casing):	Nonflammable PC/ABS (UL94-V0)
Finish / Colour:	Semi-matt / White RAL 9003
Weight:	56 g
IP code:	IP30 (IP20 cable cover)

Operating and storage conditions

Ambient temperature:	0 °C to +50 °C
Relative humidity:	Max. 90 %, noncondensing
Storage temperature:	–10 °C to +70 °C

Conformity and standards

DALI standard:	IEC 62386
EMC emission:	EN 61000-6-3
RED:	EN 300328 EN 301489-17
EMC immunity:	EN 61547
Safety:	EN 61347-2-11
Environment:	Complies with WEEE and RoHS.

RoomSet compatibility

Device:	Tablet (9.7" screen or larger recommended)
Software:	Android 6.0.2 or later BLE 4.1 or later

FI Tekniset tiedot

Liitännät

DALI:	Irrotettava 2-osainen liitin
Bluetooth®:	BLE 4.1
Johdinten koko:	0,5 mm² – 1,5 mm² jäykkä tai monisäikeinen
Kaapeliluokitus:	Kaapeleiden tulee soveltua verkkosähkölle.

Teho

DALI-syöttö:	9,5 V – 22,5 V
DALI-virrankulutus:	Tyypillinen: 15 mA @ 16 V Maksimi: 25 mA @ 9,5 V

Sensorit

Valoanturi:	Vakiovalotoiminnoille
Läsnäoloilmaisin:	Passiivinen infrapunatunnistin (PIR)

Mekaaniset tiedot

Suositeltava maksimi asennuskorkeus:	4 m
Havaintoalue:	46 m² @ 2,5 m asennuskorkeus
Asennusreiän halkaisija:	52 mm – 55 mm
Peitelevyn halkaisija:	66 mm
Suositeltu asennusvälin syvyys:	10 cm (kaapelisuojuksen kanssa, josta 5 cm kaapeloinnille)
Materiaali (kotelon):	Syttymätön PC/ABS (UL94–V0)
Pintakäsittely / Väri:	Puolihimmeä / Valkoinen RAL 9003
Paino:	56 g
IP-luokka:	IP30 (IP20 kaapelisuojus)

Käyttö- ja säilytysolosuhteet

Ympäristön lämpötila:	0 °C .. +50 °C
Suhteellinen kosteus:	Maks. 90 %, ei tiivistymistä
Säilytyslämpötila:	–10 °C .. +70 °C

Luokitukset ja standardit

DALI-standardi:	IEC 62386
EMC Säteily:	EN 61000-6-3
RED:	EN 300328 EN 301489-17
EMC häiriönsieto:	EN 61547
Sähköturvallisuus:	EN 61347-2-11
Ympäristösäädökset:	Täyttää WEEE ja RoHS säädökset.

RoomSet yhteensopivuus

Laite:	Tabletti (suositellaan 9.7" näyttöä tai suurempaa)
Ohjelmisto:	Android 6.0.2 tai uudemmat BLE 4.1 tai uudemmat

SV Tekniska Data

Anslutningar

DALI:	Avtagbara 2-poliga kontakter
Bluetooth®:	BLE 4.1
Kabelstorlek:	0,5 mm² – 1,5 mm² en- eller flertrådig
Kabelspecifikation:	Alla kablar måste vara rätt dimensionerade och klassificerade.

Drivspänning

DALI-spänning:	9,5 V – 22,5 V
DALI-strömförbrukning:	Genomsnitt: 15 mA @ 16 V Maximal: 25 mA @ 9,5 V

Sensorer

Ljussensor:	för dagsljusreglering
Närvarosensor:	Passiv infraröd sensor (PIR)

Mekaniska data

Maximal rekommenderad monteringshöjd:	4 m
Detektionsområde:	46 m² @ 2,5 m monteringshöjd
Monteringshål, diameter:	52 mm – 55 mm
Monteringsram, diameter:	66 mm
Rekommenderat monteringsdjup:	10 cm (med kabelhölje, inkl. 5 cm för kablage)
Material (hölje):	Icke-brandfarlig PC/ABS (UL94–V0)
Ytbehandling / färg:	Halvmatt / Vit RAL 9003
Vikt:	56 g
IP-klass:	IP30 (IP20 kabelhölje)

Drift- och lagringsförhållanden

Omgivningstemperatur:	0 °C till +50 °C
Relativ luftfuktighet:	Max. 90 %, icke-kondenserande
Lagringstemperatur:	–10 °C till +70 °C

Överensstämmelse och standarder

DALI-standard:	IEC 62386
EMC-emission:	EN 61000-6-3
RED:	EN 300328 EN 301489-17
EMC-störimmunitet:	EN 61547
Säkerhet:	EN 61347-2-11
Miljö:	Uppfyller WEEE- och RoHS-direktiven.

RoomSet-kompatibilitet

Enhet:	Surfplatta (9.7" skärm eller större rekommenderas)
Mjukvara:	Android 6.0.2 eller senare BLE 4.1 eller senare